雅 速 達

畜牧業專用通風設備

VENTILATION PRODUCTS FOR

POULTRY & LIVESTOCK APPLICATION

Ya Suh Dar

雅速達股份有限公司

台中總公司

42073 台中市豐原區三豐路二段549巷440號

/ 04-25278062 (代表號)

/ 04-25291238 / 04-25293889

/ sales@yasuda.com.tw

立即服務

0800-258-168

＜本公司保留產品設變權＞

AC Design 04-27071159

WWW.YASUDA.COM.TW

最真實的測試數據

我們擁有美國伊利諾大學貝斯實驗室 (BESS LAB) 的
風扇性能測試報告，提供最公正的工程數據。

值得您信賴的好品質

雅速達的研發設計團隊以及自製的馬達、風扇產線一條龍，
從生產到檢驗、包裝、出貨，我們關注每一個程序和細節，
是我們對客戶最好的保障。

高效能的優良設計

雅速達畜牧負壓排風扇，
由低風阻的結構設計與
自製的高效率直驅式馬達完美結合。
為您有效提升通風效率，更節能省電。
嚴選風扇材料，耐用性極佳。

永久服務

雅速達團隊始終活躍。
我們用心服務每一位客戶，
提供客戶安心且有效的解決方案。

We Care About Your Needs

公司簡介

台灣製造　2年保固　永久服務

雅速達股份有限公司，是專業的畜牧風扇和馬達製造公司。在通風設備領域擁有二十多年的經驗。我們致力於提供品質優良、高效率的負壓排風扇及循環扇為您的家禽、畜牧農場創造更舒適的環境。

雅速達是創新的搖籃。我們有專業的研發團隊，不斷設計新產品以及提升產品的效能，讓產品更貼近客戶的需求。自有的馬達與風扇產線，讓我們更能掌握產品品質以及服務的時效。我們持續不懈的努力，提供您最佳的品質及服務。

我們擁有ISO-9001國際品質管理證書、美國UL和加拿大CUL電氣安全認證，以及工業技術研究院(ITRT)、美國伊利諾大學貝斯實驗室(BESS LAB)的測試報告。雅速達值得您的信任，我們是您最佳的工作夥伴。

製造流程

1. 研發設計、模具加工
2. 馬達加工
3. 射出機加工
4. 各項零件加工
5. 動平衡校正（風扇、馬達軸心）
6. 風扇及水冷扇組立
7. 倉儲

研發設計、模具加工

入線

射出機加工區

PMSM馬達組立區

葉片平衡校正

風機組立

倉儲區

PMSM 永磁同步馬達 (IP 66)

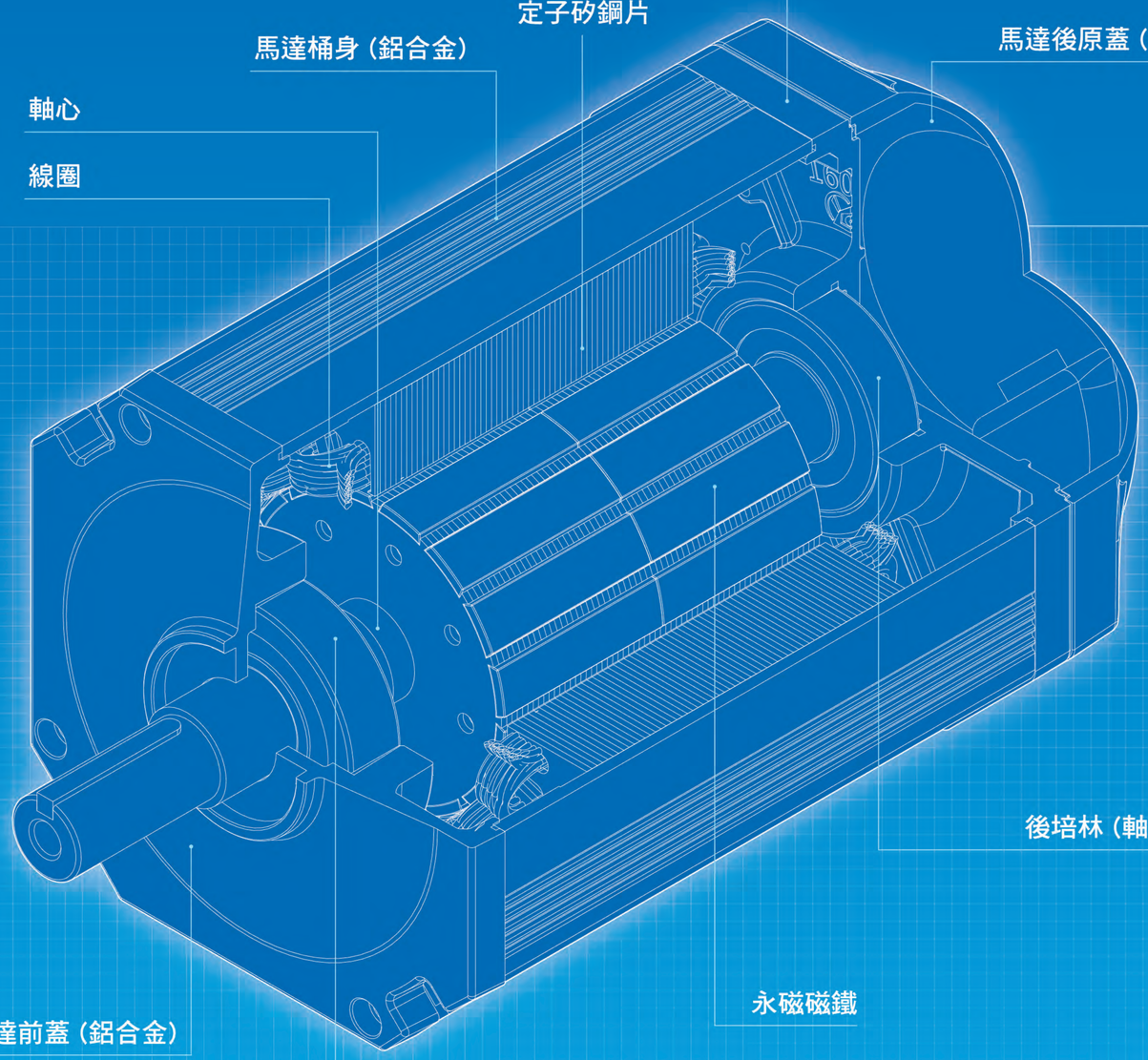

創新和專業是我們的核心精神，堅持提供給您最好的。

永磁同步馬達是以磁場為媒介進行機械能和電能相互轉換的電磁裝置，其中通過永磁體來建立磁場。其主要的優點是能量密度高、結構簡單、效率高、溫升低、穩定性高。

PMSM 馬達及驅動器特色

- 性能穩定
- 溫升低
- IP 66 防水、防塵等級
- 使用壽命長
- 低風阻結構設計
- 效率高、節能省電
- 定轉速控制
- 馬達緩啟動
- 過電流保護
- 過載保護
- 絕緣等級 F
- 穩定性高

PMSM 馬達專用驅動器

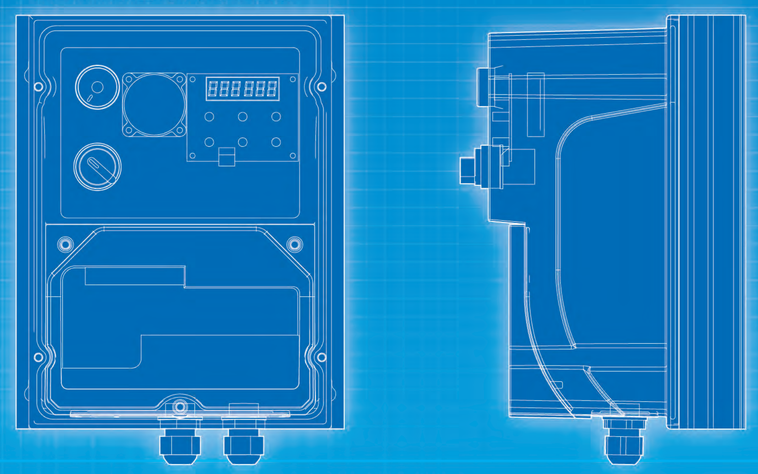

N-K300DL 負壓排風扇 產品介紹

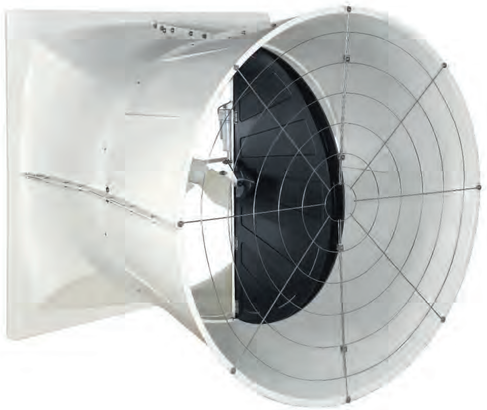

IE4 PMSM 馬達
IE3 AC 馬達

IP 66
防水、防塵等級

風扇外殼、風葉、
喇叭口屬玻璃纖維
耐腐蝕材質

氣動 / 電動
蝴蝶門板屬HIPS
耐衝擊、耐腐蝕材質

風扇尺寸圖

直驅式傳動

單位 : mm

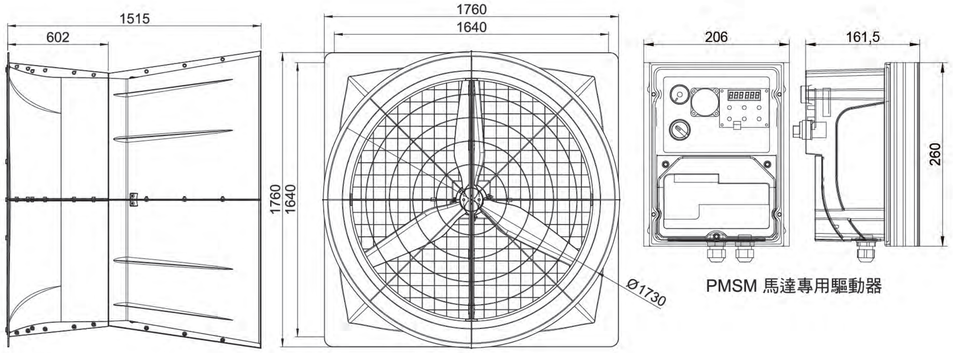

產品規格

風葉材質	57" 三葉玻璃纖維風葉				
葉片角度	30度	30度	30度	33度	30度
馬　達	IE4 PMSM，3 HP	IE4 PMSM，3 HP	IE4 PMSM，1.5 HP	IE3 AC，2 HP	IE3 AC，2 HP
轉　速	750 RPM	750 RPM	700 RPM	690 RPM	730 RPM
頻　率	50 / 60 Hz	50 / 60 Hz	50 / 60 Hz	60 Hz	50 Hz
電　壓	單相 220 V	單相 220 V	單相 220 V	三相 220 V	三相 380 V
電　流	9.79 A	9.99 A	6.03 A	6.10 A	3.81 A
耗 電 量	1387 W	1440 W	1234 W	1603 W	1393 W
尺　寸	長 176 x 高 176 x 寬 151 CM				
重　量	150 kg				

Certified by BESS LAB University of Illinois

電動蝴蝶門板型
IE4 PMSM 馬達，3 HP / 60 Hz / 750 RPM，30度：

靜壓值		風量	能效比	風量	能效比	BESS LAB
In.H2O	Pa	cfm	cfm/Watt	m^3/hr	(m^3/hr)W	
0.00	0	37900	27.3	64400	46.5	報告編號 20405
0.05	12	36300	24.4	61700	41.4	
0.10	25	34700	22.0	58900	37.4	
0.15	37	32800	19.7	55700	33.5	
0.20	50	31100	18.0	52800	30.6	
0.25	62	29500	16.6	50100	28.1	

氣動蝴蝶門板型
IE4 PMSM 馬達，3 HP / 60 Hz / 750 RPM，30度：

靜壓值		風量	能效比	風量	能效比	BESS LAB
In.H2O	Pa	cfm	cfm/Watt	m^3/hr	(m^3/hr)W	
0.00	0	36600	25.4	62100	43.1	報告編號 20385
0.05	12	34800	22.8	59100	38.7	
0.10	25	32900	20.5	56000	34.8	
0.15	37	31000	18.3	52700	31.1	
0.20	50	28700	16.2	48700	27.5	
0.25	62	26100	14.2	44400	24.1	

IE4 PMSM 馬達，1.5 HP / 60 Hz / 700 RPM，30度：

靜壓值		風量	能效比	風量	能效比	BESS LAB
In.H2O	Pa	cfm	cfm/Watt	m^3/hr	(m^3/hr)W	
0.00	0	33900	27.5	57600	46.6	報告編號 20403
0.05	12	31900	24.1	54300	40.9	
0.10	25	30000	21.4	51000	36.4	
0.15	37	27800	18.8	47300	32	
0.20	50	25400	16.5	43100	28	
0.25	62	22800	14.5	38800	24.7	

IE3 AC 馬達，2 HP / 60 Hz / 690 RPM，33度：

靜壓值		風量	能效比	風量	能效比	BESS LAB
In.H2O	Pa	cfm	cfm/Watt	m^3/hr	(m^3/hr)W	
0.00	0	37300	23.3	63400	39.6	報告編號 20404
0.05	12	34800	20.6	59200	34.9	
0.10	25	32100	18.1	54600	30.8	
0.15	37	29800	16.2	50600	27.5	
0.20	50	27200	14.5	46200	24.6	
0.25	62	24100	12.7	40900	21.6	

IE3 AC 馬達，2 HP / 50 Hz / 730 RPM，30度：

靜壓值		風量	能效比	風量	能效比	BESS LAB
In.H2O	Pa	cfm	cfm/Watt	m^3/hr	(m^3/hr)W	
0.00	0	36300	26.1	61700	44.3	報告編號 20387
0.05	12	34400	23.3	58400	39.5	
0.10	25	32300	20.7	54800	35.1	
0.15	37	29800	18.3	50700	31	
0.20	50	27400	16.1	46500	27.4	
0.25	62	25000	14.4	42500	24.4	

K300DL 負壓排風扇 產品介紹

IE4 PMSM 馬達
IE3 AC 馬達

IP 66
防水、防塵等級

風扇外殼、風葉、
喇叭口屬玻璃纖維
耐腐蝕材質

氣動鋁框
PP 白鐵連桿百葉窗
耐衝擊、耐腐蝕材質

風扇尺寸圖

直驅式傳動

單位 : mm

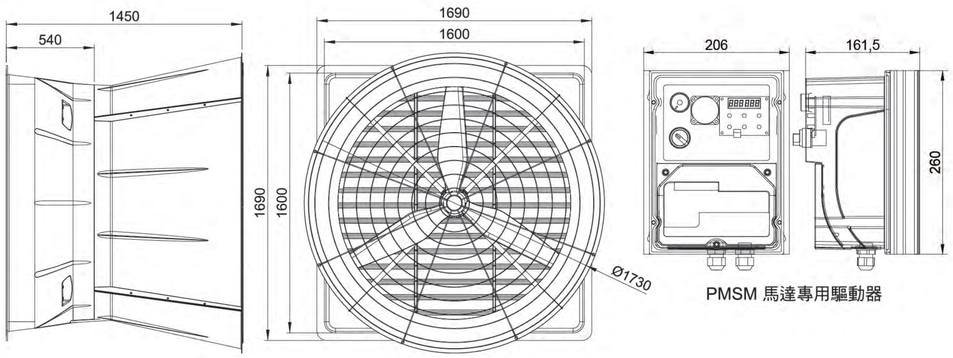

產品規格

風葉材質	57" 三葉玻璃纖維風葉			
葉片角度	30度	30度	30度	30度
馬　達	IE4 PMSM，3 HP	IE4 PMSM，1.5 HP	IE3 AC，2 HP	IE3 AC，2 HP
轉　速	750 RPM	700 RPM	690 RPM	730 RPM
頻　率	50 / 60 Hz	50 / 60 Hz	60 Hz	50 Hz
電　壓	單相 220 V	單相 220 V	三相 220 V	三相 380 V
電　流	11.14 A	6.43 A	5.60 A	3.99 A
耗 電 量	1627 W	1373 W	1379 W	1557 W
尺　寸	長 169 x 高 169 x 寬 145 CM			
重　量	114 kg			

Certified by BESS LAB University of Illinois

IE4 PMSM 馬達，3 HP / 60 Hz / 750 RPM，30度：

靜壓值		風量	能效比	風量	能效比	BESS LAB
In.H2O	Pa	cfm	cfm/Watt	m^3/hr	(m^3/hr)W	
0.00	0	33500	20.6	57000	35	報告編號 20391
0.05	12	32100	19.1	54500	32.4	
0.10	25	30700	17.7	52200	30.1	
0.15	37	29400	16.5	49900	28	
0.20	50	27700	15.3	47100	25.9	
0.25	62	25900	14.0	44000	23.8	

IE4 PMSM 馬達，1.5 HP / 60 Hz / 700 RPM，30度：

靜壓值		風量	能效比	風量	能效比	BESS LAB
In.H2O	Pa	cfm	cfm/Watt	m^3/hr	(m^3/hr)W	
0.00	0	31100	22.7	52900	38.5	報告編號 20402
0.05	12	29600	20.7	50200	35.1	
0.10	25	28000	19.0	47600	32.2	
0.15	37	26300	17.3	44700	29.5	
0.20	50	24100	15.6	41000	26.5	
0.25	62	21000	13.4	35700	22.8	

IE3 AC 馬達，2 HP / 60 Hz / 690 RPM，30度：

靜壓值		風量	能效比	風量	能效比	BESS LAB
In.H2O	Pa	cfm	cfm/Watt	m^3/hr	(m^3/hr)W	
0.00	0	30500	22.1	51800	37.5	報告編號 20400
0.05	12	28900	20.2	49000	34.4	
0.10	25	27300	18.6	46300	31.6	
0.15	37	25100	16.7	42700	28.4	
0.20	50	22800	15.0	38700	25.4	
0.25	62	19400	12.7	32900	21.6	

IE3 AC 馬達，2 HP / 50 Hz / 730 RPM，30度：

靜壓值		風量	能效比	風量	能效比	BESS LAB
In.H2O	Pa	cfm	cfm/Watt	m^3/hr	(m^3/hr)W	
0.00	0	32400	20.8	55000	35.3	報告編號 20390
0.05	12	31000	19.3	52700	32.8	
0.10	25	29500	17.8	50100	30.3	
0.15	37	27800	16.5	47300	28	
0.20	50	25900	15.1	44000	25.7	
0.25	62	23200	13.4	39400	22.8	

N-C300DL 負壓排風扇 產品介紹

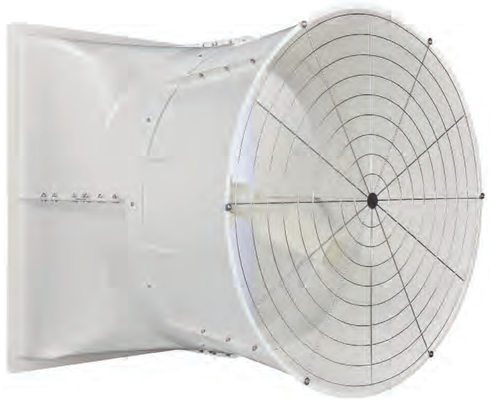

IE4 PMSM 馬達
IE3 AC 馬達

IP 66
防水、防塵等級

風扇外殼、風葉、
喇叭口屬玻璃纖維
耐腐蝕材質

氣動鋁框
PP 白鐵連桿百葉窗
耐衝擊、耐腐蝕材質

風扇尺寸圖

直驅式傳動

單位 : mm

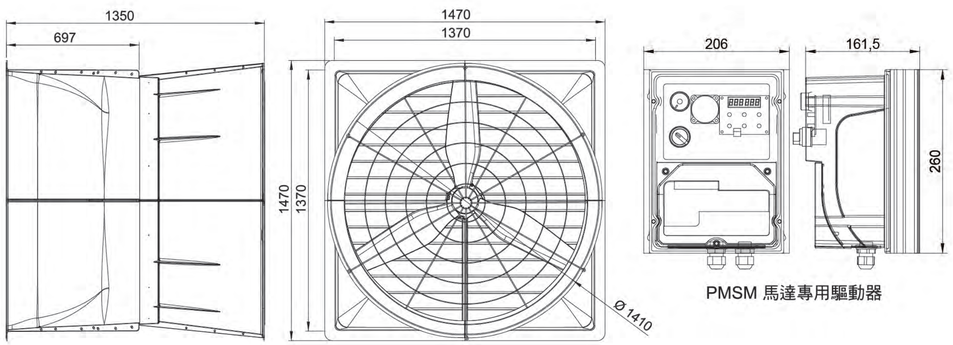

產品規格

風葉材質	50" 三葉玻璃纖維風葉			
葉片角度	30度	33度	30度	30度
馬　達	IE4 PMSM，1.5 HP	IE4 PMSM，1.5 HP	IE3 AC，1.5 HP	IE3 AC，1.5 HP
轉　速	730 RPM	700 RPM	690 RPM	730 RPM
頻　率	50 / 60 Hz	50 / 60 Hz	60 Hz	50 Hz
電　壓	單相 220 V	單相 220 V	三相 220 V	三相 380 V
電　流	5.82 A	6.21 A	6.40 A	2.93 A
耗 電 量	1177 W	1298 W	1159 W	1204 W
尺　寸	長 147 x 高 147 x 寬 135 CM			
重　量	100 kg			

Certified by BESS LAB University of Illinois

IE4 PMSM 馬達，1.5 HP / 60 Hz / 730 RPM，30度：

靜壓值		風量	能效比	風量	能效比	BESS LAB
In.H2O	Pa	cfm	cfm/Watt	m^3/hr	(m^3/hr)W	
0.00	0	25300	21.5	43100	36.6	報告編號 20393
0.05	12	24200	19.8	41200	33.7	
0.10	25	23000	18.2	39000	30.9	
0.15	37	21600	16.6	36800	28.3	
0.20	50	20100	15.2	34200	25.9	
0.25	62	17700	13.2	30100	22.4	

IE4 PMSM 馬達，1.5 HP / 60 Hz / 700 RPM，33度：

靜壓值		風量	能效比	風量	能效比	BESS LAB
In.H2O	Pa	cfm	cfm/Watt	m^3/hr	(m^3/hr)W	
0.00	0	26200	20.2	44500	34.3	報告編號 20394
0.05	12	24900	18.5	42400	31.4	
0.10	25	23500	16.8	40000	28.6	
0.15	37	22100	15.5	37600	26.4	
0.20	50	20200	14.0	34400	23.8	
0.25	62	17300	11.9	29400	20.3	

IE3 AC 馬達，1.5 HP / 60 Hz / 690 RPM，30度：

靜壓值		風量	能效比	風量	能效比	BESS LAB
In.H2O	Pa	cfm	cfm/Watt	m^3/hr	(m^3/hr)W	
0.00	0	24300	20.9	41200	35.6	報告編號 20396
0.05	12	23000	19.1	39100	32.5	
0.10	25	21700	17.7	37000	30	
0.15	37	20200	16.1	34400	27.3	
0.20	50	18100	14.0	30800	23.9	
0.25	62	15700	12.1	26700	20.6	

IE3 AC 馬達，1.5 HP / 50 Hz / 730 RPM，30度：

靜壓值		風量	能效比	風量	能效比	BESS LAB
In.H2O	Pa	cfm	cfm/Watt	m^3/hr	(m^3/hr)W	
0.00	0	25300	21.0	42900	35.6	報告編號 20398
0.05	12	24000	19.3	40800	32.7	
0.10	25	22800	17.8	38700	30.2	
0.15	37	21400	16.3	36300	27.8	
0.20	50	19700	14.7	33400	25	
0.25	62	17300	12.8	29300	21.7	

L300D & L300DL 負壓排風扇 產品介紹

IE4 PMSM 馬達
AC 馬達

IP 56
防水、防塵等級

風扇外殼、風葉、
喇叭口屬玻璃纖維
耐腐蝕材質

氣動鋁框
PP 白鐵連桿百葉窗
耐衝擊、耐腐蝕材質

風扇尺寸圖 L300D

直驅式傳動

單位 : mm

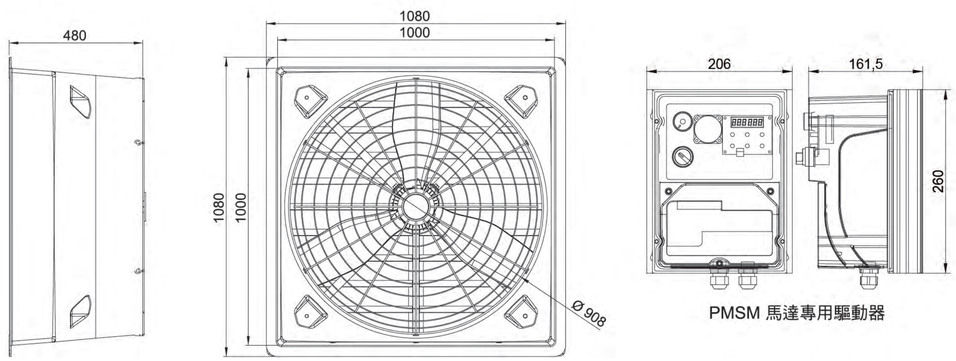

風扇尺寸圖 L300DL (含喇叭口)

單位 : mm

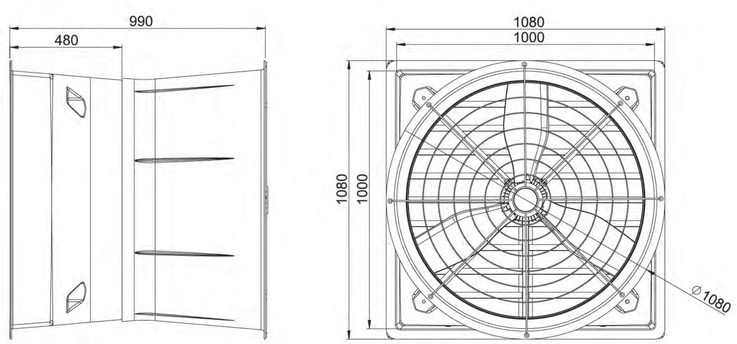

產品規格

風葉材質	36" 三葉塑鋼風葉	
葉片角度	30度	30度
馬　達	IE4 PMSM，1.5 HP	AC，1 HP
轉　速	910 RPM	850 RPM
頻　率	50 / 60 Hz	60 Hz
電　壓	單相 220 V	三相 220 V
電　流	5.92 A	4.14 A
耗 電 量	1191 W	1087 W
尺　寸	長 108 x 高 108 x 寬 48 CM	
重　量	55 kg	

IE4 PMSM 馬達，1.5 HP / 60 Hz / 910 RPM，30度：

靜壓值		風量	能效比	風量	能效比	BESS LAB
In.H2O	Pa	cfm	cfm/Watt	m^3/hr	(m^3/hr)W	
0.00	0	13510	11.3	23000	19.3	報告編號 20388
0.05	12	13160	11.0	22400	18.7	
0.10	25	12570	10.4	21400	17.7	
0.15	37	12100	10.0	20600	17.1	
0.20	50	11460	9.5	19500	16.2	
0.25	62	10920	9.0	18600	15.3	

AC 馬達，1 HP / 60 Hz / 850 RPM，30度：

靜壓值		風量	能效比	風量	能效比	BESS LAB
In.H2O	Pa	cfm	cfm/Watt	m^3/hr	(m^3/hr)W	
0.00	0	12430	11.4	21100	19.4	報告編號 20389
0.05	12	11960	11.0	20300	18.6	
0.10	25	11420	10.4	19400	17.7	
0.15	37	10790	9.8	18300	16.7	
0.20	50	10180	9.3	17300	15.7	
0.25	62	9470	8.6	16100	14.6	

以上數據為 L300D 於美國貝斯實驗室的測試結果。
L300D 加裝喇叭口(L300DL)，風量可提升百分之十。

F024D 負壓排風扇 產品介紹

AC 馬達

IP 54
防水、防塵等級

風扇外殼屬玻璃纖維
耐腐蝕材質

氣動鋁框 PP 百葉窗
耐衝擊、耐腐蝕材質

風扇尺寸圖 直驅式傳動

單位 : mm

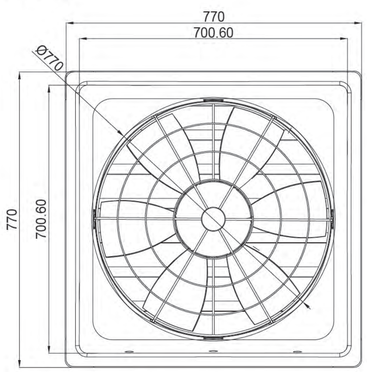

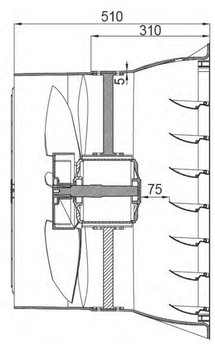

產品規格

風　葉	24" 六葉塑鋼風葉
馬　達	1/3 HP, 6P
轉　速	1145 RPM
頻　率	60 Hz
電　壓	三相 220 V
電　流	1.36 A
耗 電 量	390 W/hr
風　量	159 CMM
尺　寸	長 77 x 高 77 x 寬 51 CM
重　量	21 kg

F024DL 負壓排風扇 產品介紹

AC 馬達

IP 54
防水、防塵等級

風扇外殼、
喇叭口屬玻璃纖維
耐腐蝕材質

氣動鋁框 PP 百葉窗
耐衝擊、耐腐蝕材質

風扇尺寸圖 直驅式傳動

單位 : mm

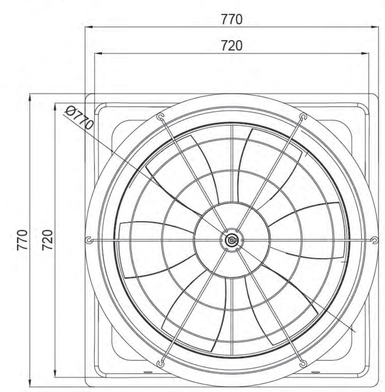

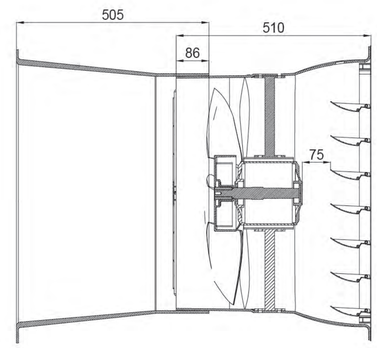

產品規格

風　葉	24" 六葉塑鋼風葉
馬　達	1/3 HP, 6P
轉　速	1145 RPM
頻　率	60 Hz
電　壓	三相 220 V
電　流	1.36 A
耗 電 量	390 W/hr
風　量	170 CMM
尺　寸	長 77 x 高 77 x 寬 101.5 CM
重　量	26 kg

E601D 負壓排風扇 產品介紹

IE4 PMSM 馬達

IP 66
防水、防塵等級

風扇外殼、支架、風葉、
屬SUS 304不鏽鋼
耐腐蝕材質

連桿推動機構
屬SUS 304不鏽鋼百葉窗
耐衝擊、耐腐蝕材質

風扇尺寸圖 直驅式傳動

單位 : mm

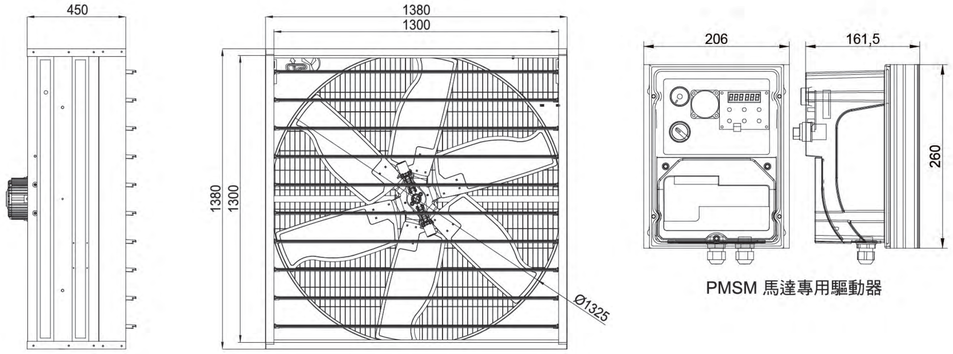

產品規格

風　葉	52" 六葉 SUS 304 不鏽鋼風葉
馬　達	IE4 PMSM，1 HP
轉　速	380 RPM
頻　率	50 / 60 Hz
電　壓	三相 220 V
電　流	4.26 A
耗 電 量	1148 W
風　量	37000 CMH
尺　寸	長 138 x 高 138 x 寬 45 CM
重　量	90 kg

● 以上數據為台灣工研院測試結果

E601B 負壓排風扇 產品介紹

IE3 AC 馬達

IP 54
防水、防塵等級

風扇外殼、風葉
屬SUS 304
不鏽鋼耐腐蝕材質

連桿推動機構
屬SUS 304不鏽鋼百葉窗
耐衝擊、耐腐蝕材質

風扇尺寸圖 皮帶式傳動

單位 : mm

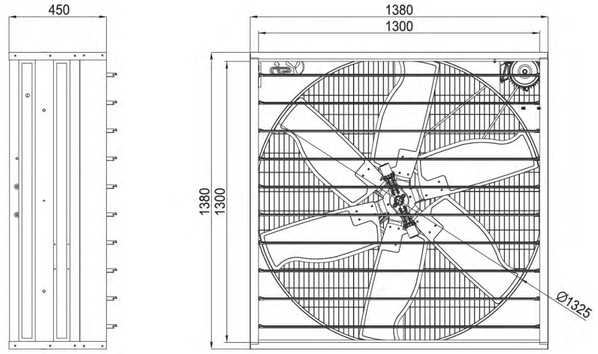

產品規格

風　葉	52" 六葉 SUS 304 不鏽鋼風葉
馬　達	IE3 AC，1 HP
轉　速	380 RPM
頻　率	60 Hz
電　壓	三相 220 V
電　流	3.8 A
耗 電 量	1360 W
風　量	37000 CMH
尺　寸	長 138 x 高 138 x 寬 45 CM
重　量	81 kg

● 以上數據為台灣工研院測試結果

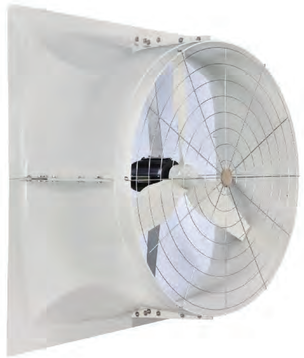

	18" 內循環扇	22" 內循環扇	24" 內循環扇	30" 內循環扇	36" 內循環扇	42" 內循環扇	50" 內循環扇	57" 內循環扇
型　號	M901-PA	D22-FAN	D24-FAN	D30-FAN	L701D	D601D	C301DN	NK301D
外殼材質	PP	SUS 304 不鏽鋼	PP	PP+纖維	PE	PE	玻璃纖維	玻璃纖維
風葉材質	18" 三葉塑鋼	22" 四葉塑鋼	24" 六葉塑鋼	30" 四葉PP+纖維	36" 七葉塑鋼	42" 六葉塑鋼	50" 三葉玻璃纖維	57" 三葉玻璃纖維
馬　達	1/3 HP	1/3 HP	1/3 HP	1.25 HP	3/4 HP	1 HP	1.5 HP	2 HP
極　數	4 Poles	6 Poles	6 Poles	6 Poles	10 Poles	12 Poles	10 Poles	10 Poles
轉　速	1330 RPM	1100 RPM	1140 RPM	1100 RPM	660 RPM	520 RPM	690 RPM	695 RPM
音量 (距離3公尺測試)	70 dB	65 dB	65 dB	65 dB	60 dB	60 dB	75 dB	79 dB
最遠送風距離	10 M	10 M	20 M	25 M 以上	15 M	20 M	25 M	35 M
電壓 (電流±10%)	三相220 V，60 Hz (1.6 A) 單相220 V，60 Hz (2.4 A)	三相220 V，60 Hz (1.8 A) 單相220 V，60 Hz (2.2 A)	三相220 V，60 Hz (1.5 A) 單相220 V，60 Hz (2.9 A)	三相220 V，60 Hz (4.5 A) 單相220 V，60 Hz (7.2 A)	三相220 V，60 Hz (3 A) 單相220 V，60 Hz (3.1 A)	三相220 V，60 Hz (5 A) 單相220 V，60 Hz (5.4 A)	三相220 V，60 Hz (6 A)	三相220 V，60 Hz (6 A)
尺　寸	圓直徑 50 x 寬 41 CM	圓直徑 60 x 寬 28 CM	長 75 x 高 75 x 寬 30.5 CM	長 88.5 x 高 88.5 x 寬 38 CM	長 109 x 高 109 x 寬 30 CM	長 125 x 高 125 x 寬 40 CM	長 145 x 高 145 x 寬 59 CM	長 176 x 高 176 x 寬 69.3 CM
重　量	11 kg	13 kg	21.5 kg	26 kg	30 kg	45 kg	53 kg	100 kg
					● 可選購 SUS 304 不鏽鋼支架	● 可選購 SUS 304 不鏽鋼支架	● 可選購 SUS 304 不鏽鋼支架、前護網	

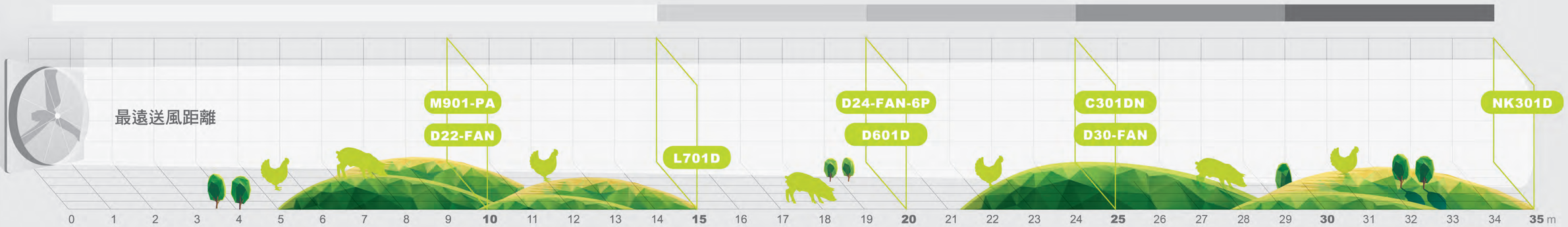

水線配件

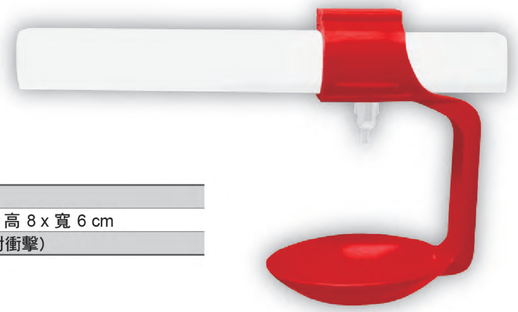

品名	水杯
尺寸	長 8 x 高 8 x 寬 6 cm
材質	PP (耐衝擊)

飼料線配件

飼料盤-肉雞

飼料盤-土雞

品名	飼料盤-肉雞	飼料盤-土雞
直徑	Φ33 cm	Φ33 cm
底盤深度	7 cm	5.8 cm
材質	PP (耐衝擊)	PP (耐衝擊)

型號：原色 7090 / 7060　型號：塗黑膠加固 7090 / 7060

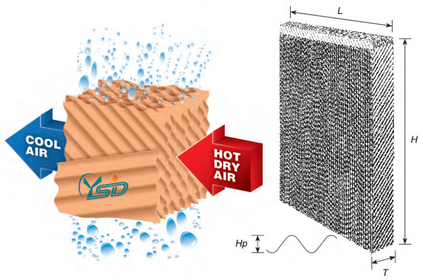

水幕式降溫水簾牆

L	60 cm	長度
H	180 cm	高度
T	15 cm	寬度
α	45 / 45	氣流方向
β	45 / 15	氣流方向

ENERGY SAVE AND GREEN

主要功能及特點
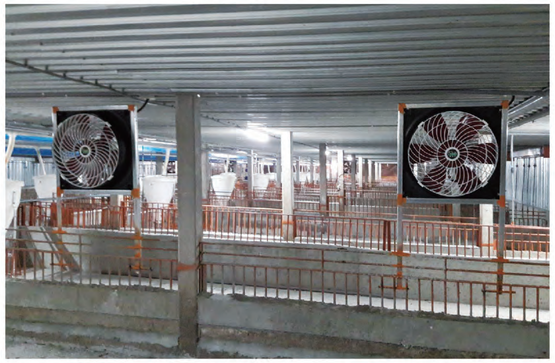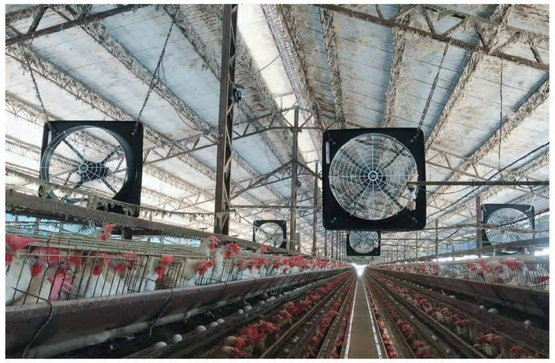
- 主要用於密閉室高溫炎熱場所。
- 透過冷卻交換板上之水份過濾空氣，使其達降溫效果。
- 入風/出風的溫差約4~6°C，環境溫度越高相對溫度越低，降溫效果越明顯。